エスパルス杯（第28回清水ママさんサッカー選手権大会）

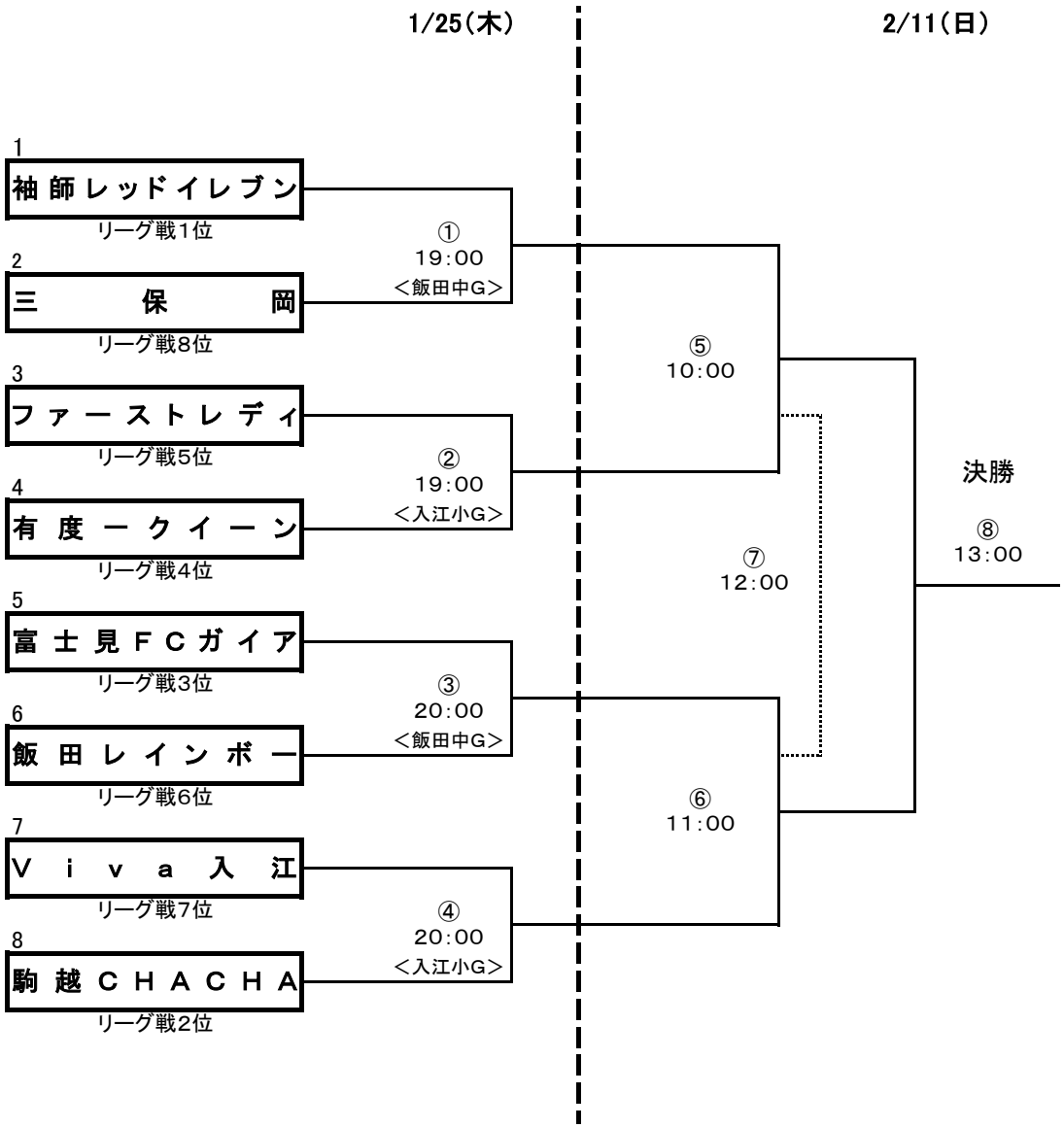

【審判割当表】

日付	試合	Kick Off	会場	主審	副審
1月25日	①	19:00	飯田中G	富士見	飯田
	③	20:00		袖師	三保岡
	②	19:00	入江小G	入江	駒越
	④	20:00		FL	有度
2月11日	⑤	10:00	清水総合	③の勝者	④の勝者
	⑥	11:00		①の勝者	②の勝者
	⑦3位決定	12:00		女子委員会	
	⑧決勝	13:00		女子委員会	

＜清水総合運動場使用の注意事項＞
●ピッチ内でのウォーミングアップはできません。
アップが必要な時はサブグランドでお願いします。
●試合中の水分補給については、芝生保護の為、
真水を用いるようにしてください。
●ゴミは各チームで必ず持ち帰ってください。
●1試合目のチームは試合開始の
20分前にゴールの設置をお願いします。
最終試合のチームは片づけをお願いします。
●副審はアップシューズでお願いします。